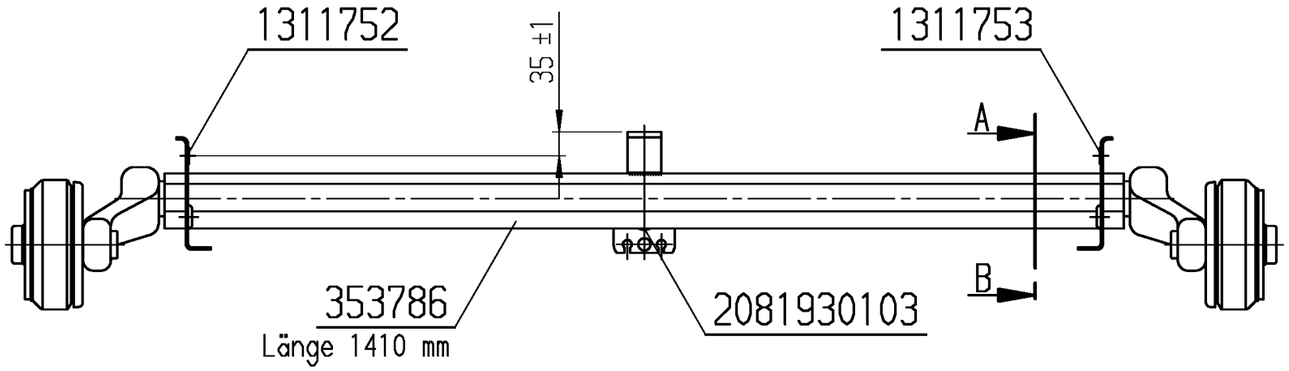

Schnitt A-B

Bowdenzug oben angeschlagen

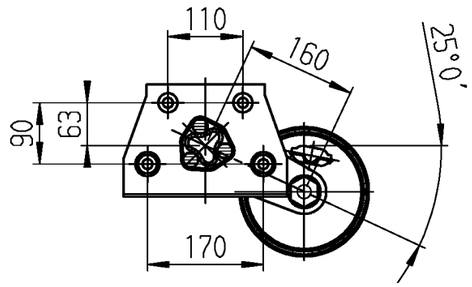

Unbelastet

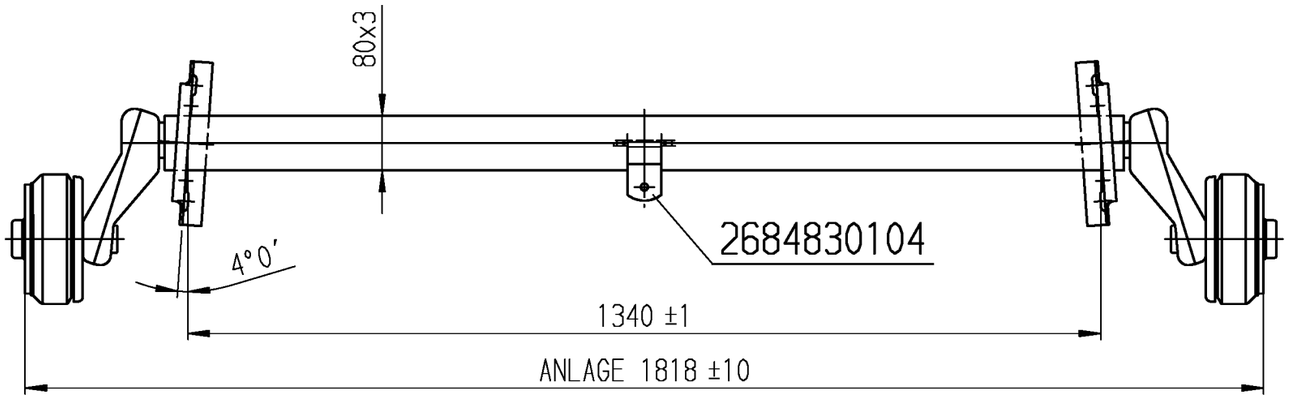

Schwinghb. li. kpl. geschw.:	1804829
Schwinghb. re. kpl. geschw.:	1804830
Bremstrommel mont.:	1807002
Bausatz Radbremse li.:	571961
Bausatz Radbremse re.:	571962
Zyl.-Schraube M22x60 DIN 912:	706900
Typenschild kpl.:	siehe Stüli

Gummirichtmaß und Federweg nach WN 9.200.01
Feuerverzinkt EN ISO 1461-tZno
Schweißung nach WN ...

Montageteile (lose):

Radschrauben:	2081670018
(M12x1.5 Kegelradschraube)	
Bowdenzug:	247284
(Hüllenlänge:	890 mm)
Ausgleichsprofil:	2385760002
Bedienungsanleitung:	580458
Stecksatz Stossdmpfhalter:	244088

Techn. Daten:

Modell EURO Plus	
Achstyp:	B 850-5
Achslast:	900 kg
Radbremse:	1637
Radanschluß:	100x4
ETI-Nr. siehe Stückliste	

! CAD - Zeichnung !

RevS.	Änderungstext
a	Umstellung von M20 auf M22;

Oberfläche nach DIN ISO 1302	zul. Abweichung n. ISO 2768 m	Werkstoff *	NORM *	Halbzeug *	NORM *	Ident-Nr. *	
		Gewicht *		Maßstab 1:9		Format A3	
			Datum	Name	Benennung		Bl.-Nr.
		Bearb.	19.09.02	BAUSCH	EURO1ACHSE MONT B 850-5 KK		1
		Gepr.	*	*			1 Bl.-Anz.
		Norm					
		ALKO Consulting-Engineering GmbH D-8871 Kötz			Ident-Nr. 1344074	Klass.-Nr. M92153	

RevS.	Änd.-Nr.	Datum	Name	Urspr.	Ers. f.	Ers. d.
a	30346	31.12.18	Bausch			

Schutzvermerk nach DIN ISO 16016 beachten!!!
Schutzvermerk nach DIN ISO 16016 beachten
© Alle Rechte bei AL-KO, auch für Schutzrechtsanmeldungen. Alle Verfügungsbefugnisse, wie Kopie- und Weitergaberecht, bei uns.
ausgegeben von: BLOEMHOF 30.03.2021 09:59:10
Vrijgegeven